ROBSON SQUARE CUT

MONTICELLI®

NEW

Innovazione, versatilità, tecnica.

ROBSON SQUARE CUT®

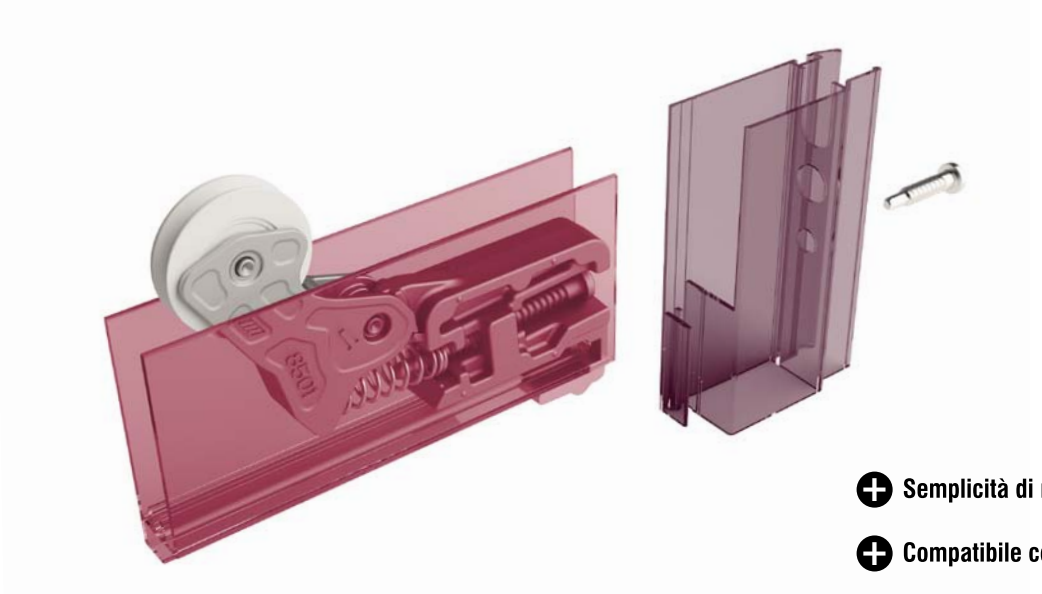

- Semplicità di montaggio
- Compatibile con carrellini standard
- Carrellino regolabile in altezza
- Duraturo
- Antirumore

Squadretta angolare per assemblaggio zanzariere, ante e scorrevoli realizzate con profili tagliati a 90°. Premontaggio ad incastro, fissaggio e regolazione mediante viti con impronta Recex®. Vendibile singolarmente o assemblata all'esclusivo carrellino con cuscinetto a sfere rivestito in poliossimetilene (POM*). Trattamento anticorrosione MONTIX su richiesta.

L.M. dei F.lli MONTICELLI s.r.l. Via Giuggioli, 30 - 60027 Osimo (AN) - Italy | **Tel.** +39 071 7230252 r.a. | **Fax** +39 071 7133137 | **Mail** info@monticelli.it | **www.monticelli.it**

brugiatelli design®

V0.0618.IT.ROBSONSQUARECUT